SCHEMA DI MONTAGGIO ELEMENTI PREFABBRIATI A1 E B1

1

SCARICO DAL MEZZO DI TRASPORTO IN CANTIERE
PER MEZZO DI GRU, CON N.4 CHIODI DA 5ton
POSIZIONATI SULL'ESTRADOSSO DELLA SOLETTA DI BASE

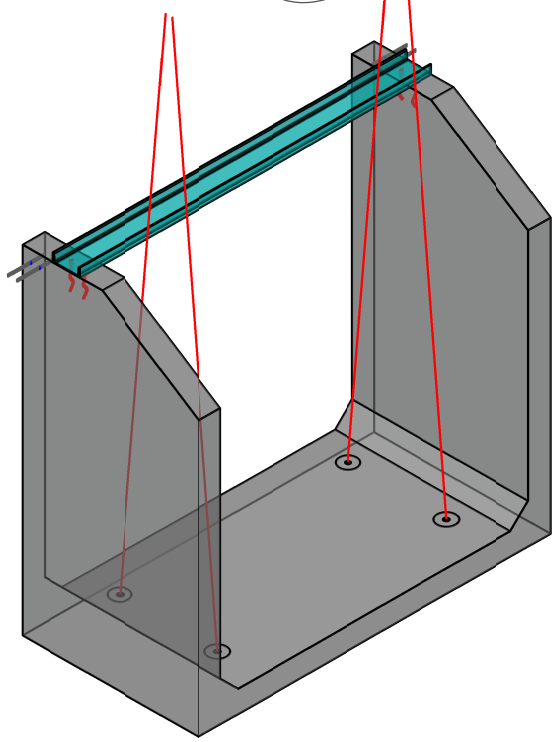

2

SCARICO DAL MEZZO DI TRASPORTO DEI TRIANGOLI DI SOMMITA' DA POSARE SINGOLARMENTE PER MEZZO DEL CHIODO DA 5 ton

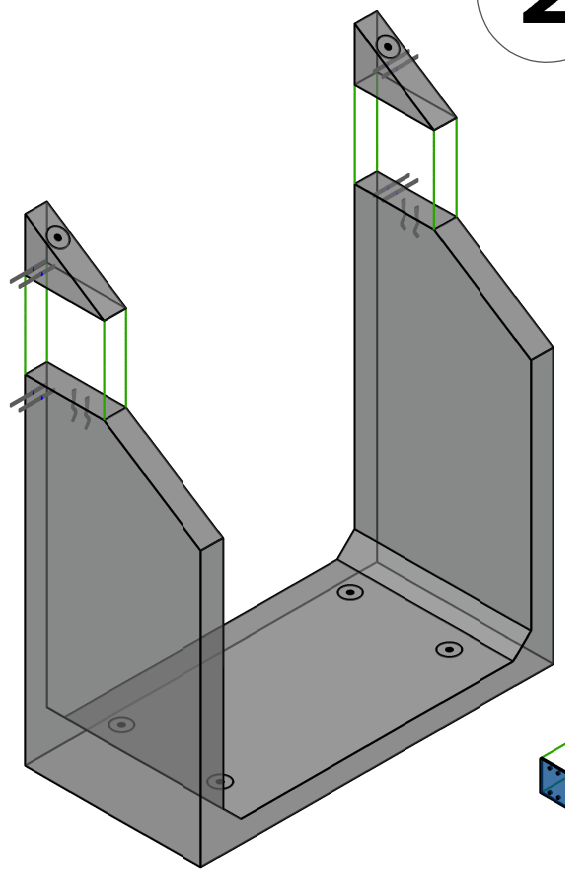

3

MONTAGGIO DELLE PIASTRE IN ACCIAIO E SERRAGGIO DEI BULLONI SULLE BARRE IN ACCIAIO GIA' PREDISPOSTE NELLO SPESSORE DEI SINGOLI ELEMENTI PREFABBRICATI

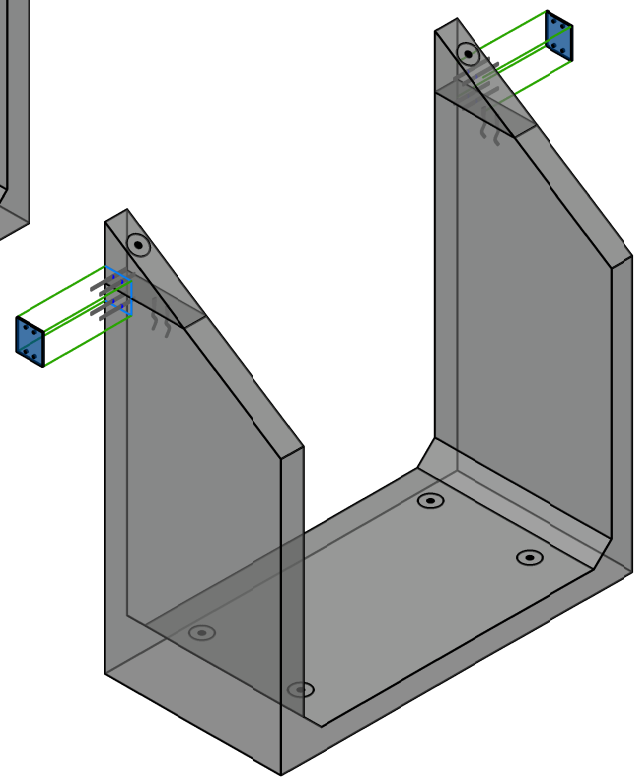

4

ELEMENTO PREFABBRICATO ASSEMBLATO

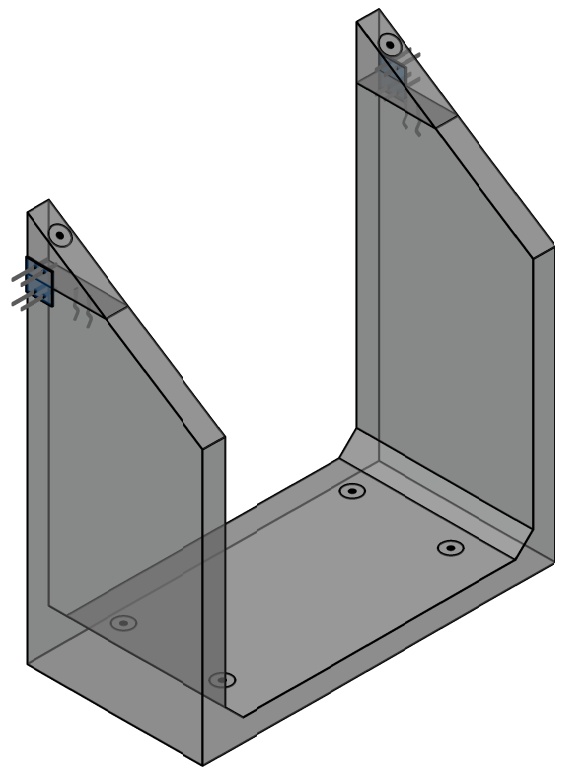
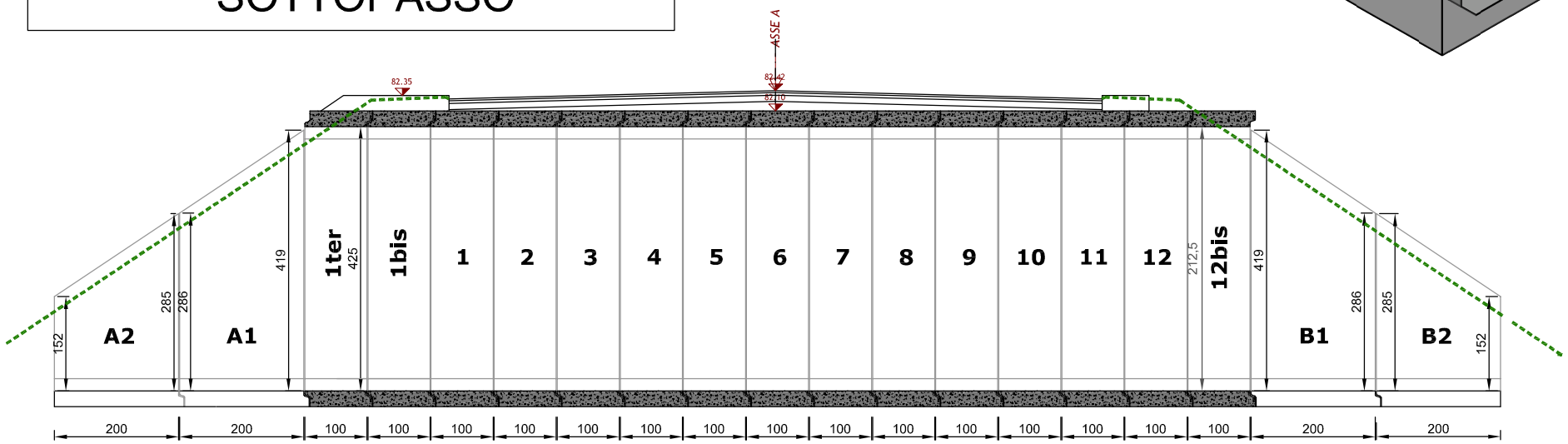
PROFILO LONGITUDINALE SOTTOPASSO